MANUAL DE MONTAGEM	GAVETA ESCORREDOR COM BANDEJA INOX	A Schmitt Aramados reserva o direito de alterar qualquer característica do produto sem aviso prévio. Imagens meramente ilustrativas para montagem do conjunto.

Válido para os Códigos:		Schmitt facilitando a sua vida	Schmitt Aramados Ltda - Rua Centauro, 2567 Bairro Cruzeiro - Caxias do Sul - RS - Brasil - 95074-150 Telefones: +55 (54) 3212.3722 / +55 (54) 3212.1229 www.schmittaramados.com.br	VERSÃO: 02/2016 DATA: MAR/2016 DES: JOSEMAR REV: NESTOR
2086 - 570	2087 - 670			
4086 - Inox	4087 - Inox			

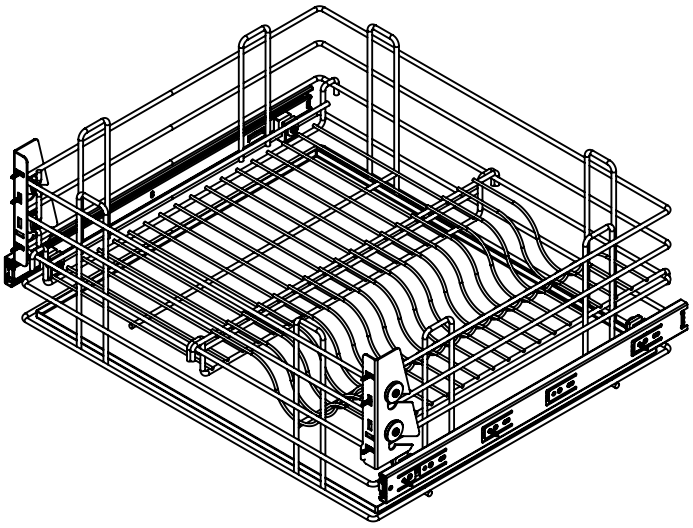

Observação:

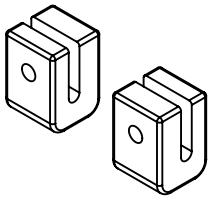

Para modulações com final 70mm, utilize o Suporte "U" com o lado mais fino encostado na corrediça. E para modulações com final 64mm, inverta a posição.

1 ° Passo

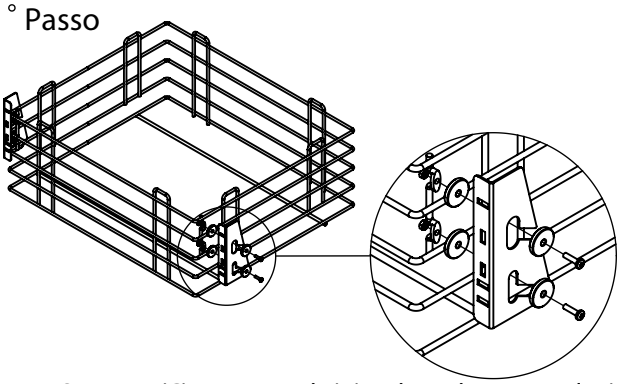

Fixe os Suportes(C) ao Aramado(A) utilizando as Arruelas(E) os Parafusos(I) e as Porcas(G).

2 ° Passo

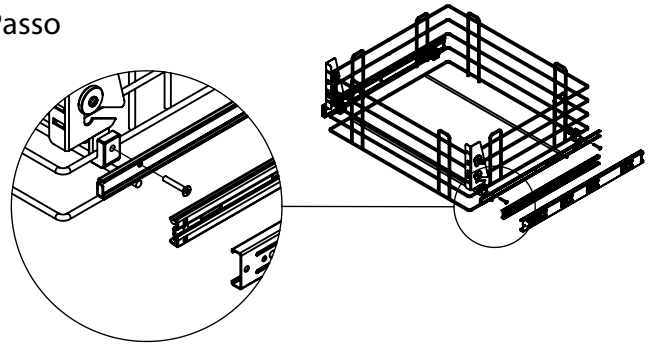

Fixe as Corrediças(B) no 2 ° arame de baixo para cima utilizando os Suportes(D), as Arruelas(F), Parafusos(H) e Porcas(G).

3 ° Passo

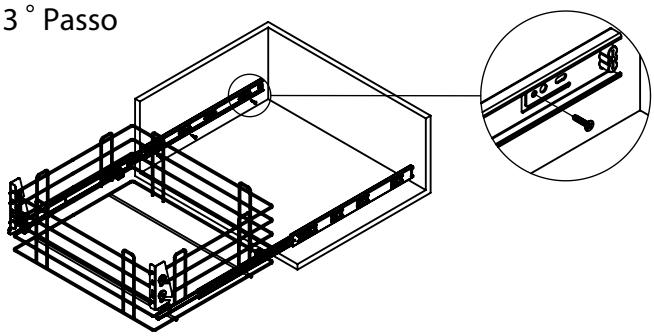

Posicione a Gaveta no local de instalação, alinhando os Suportes "L" com a frente do móvel. Abra as Corrediças e fixe-as no móvel utilizando os Parafusos(J).

4 ° Passo

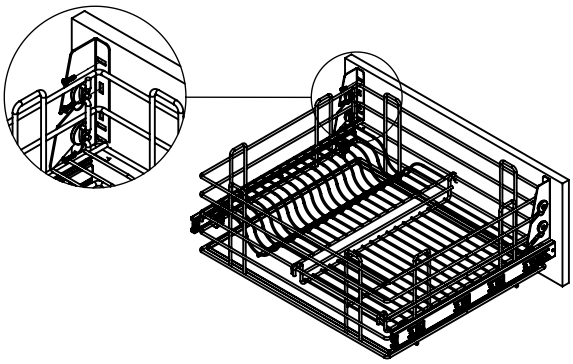

Fixe os Suportes "L"(C) ao tampo do móvel com os Parafusos(J). Monte a Bandeja, o Porta Pratos e o Aramado Reto ao conjunto.

KIT PARA MONTAGEM
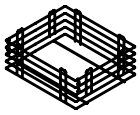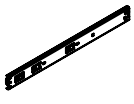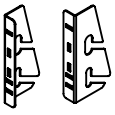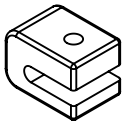
A QTDE: 01	B QTDE: 02	C QTDE: 02	D QTDE: 04	E QTDE: 08	F QTDE: 04	G QTDE: 08	H QTDE: 04	I QTDE: 04	J QTDE: 12
Cód:	Cód: 55045	Cód: 55107- Direito Cód: 55108 -Esquerdo	Cód: 61332	Cód: 55027	Cód: 55185	Cód: 55024	Cód: 55294	Cód: 55010	Cód: 55243
Aramado	Corrediça	Suporte "L"	Suporte "U"	Arruela 24mm	Arruela M4	Porca M4 Auto-travante	Paraf. Cab. Chata PH - M4 x 25	Paraf. Cab. Panela PH M4 x 16	Paraf. Cab. Conica PH 3,5x16