MANUAL DE MONTAGEM	CALCEIRO DESLIZANTE TUBULAR	A Schmitt Aramados reserva o direito de alterar qualquer característica do produto sem aviso prévio. Imagens meramente ilustrativas para montagem do conjunto.

Válido para os códigos:		Schmitt facilitando a sua vida	Schmitt Aramados Ltda - Rua Centauro, 2567 Bairro Cruzeiro - Caxias do Sul - RS - Brasil - 95074-150 Telefones: +55 (54) 3212.3722 / +55 (54) 3212.1229 www.schmittaramados.com.br	VERSÃO: 01/2016
2220	2221			DATA: JAN/2016
2229	2239- Trilho light			DES: JOSEMAR
2253- Trilho largo				REV: NESTOR

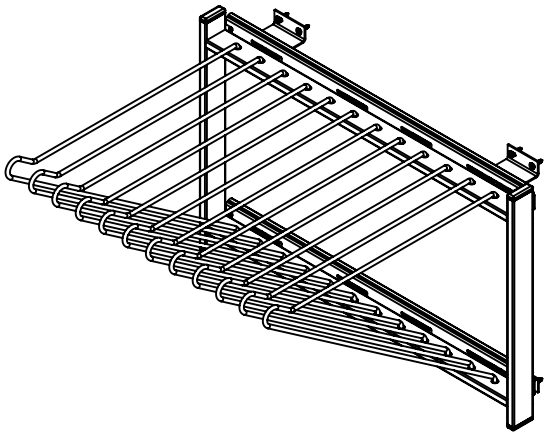

Obs: Recomenda-se não exceder a capacidade máxima de 12 calças.

1 ° Passo

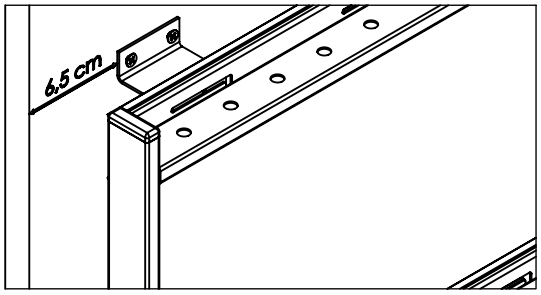

Posicione o quadro (A) no local de instalação, mantendo um afastamento mínimo de 6,5cm da frente do móvel.

2 ° Passo

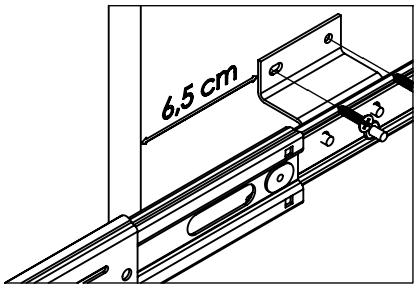

Abra a corrediça até o final e fixe o quadro (A) ao móvel utilizando os parafusos (C).

3 ° Passo

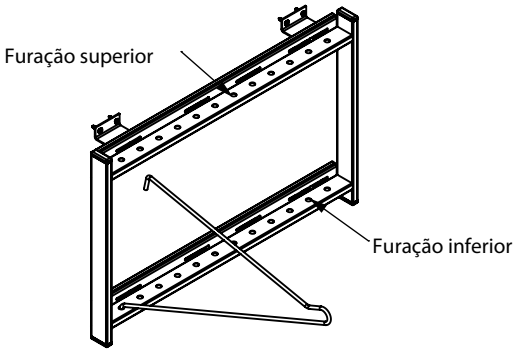

Monte as hastes(B) no quadro(A) encaixando primeiramente a haste(B) na furação inferior.

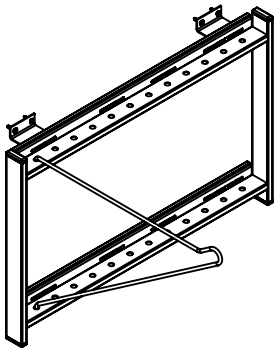

Após flexione levemente a haste(B) até encaixá-la na furação superior.

KIT PARA MONTAGEM
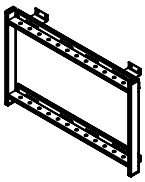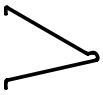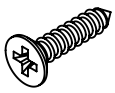
A QTDE: 01	B QTDE: 12	C QTDE: 08	D	E	F	G	H
Quadro	Haste	55005 Paraf. Cab. Conica PH 3,5x16